Edited by Foxit Reader
Copyright(C) by Foxit Software Company,2005-2008
For Evaluation Only.

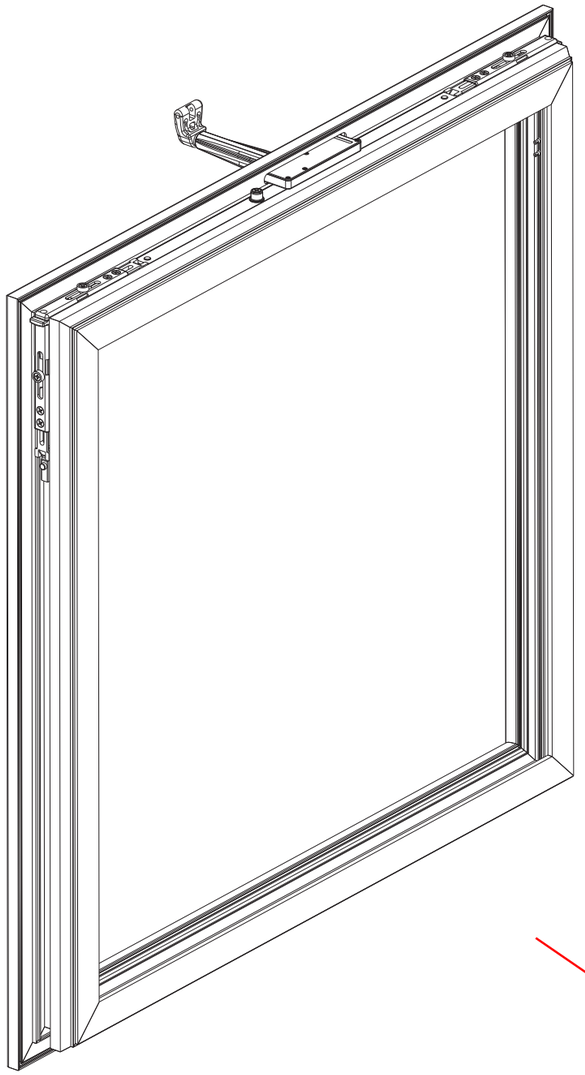

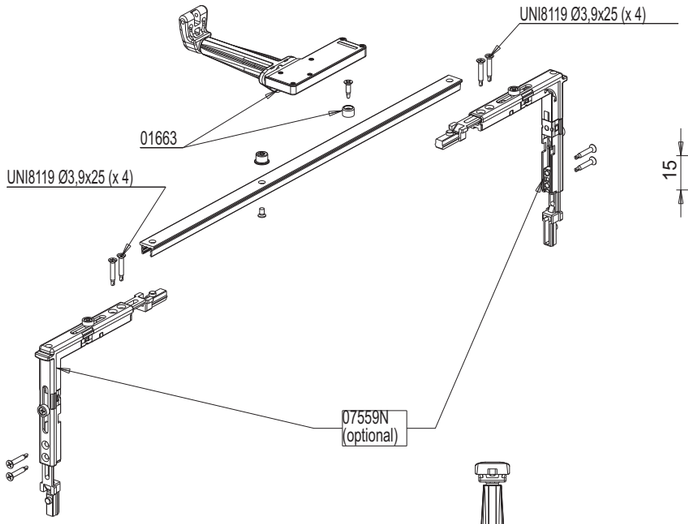

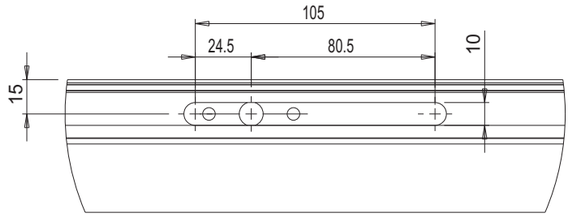

DETTAGLIO A
SCALA 1 : 2

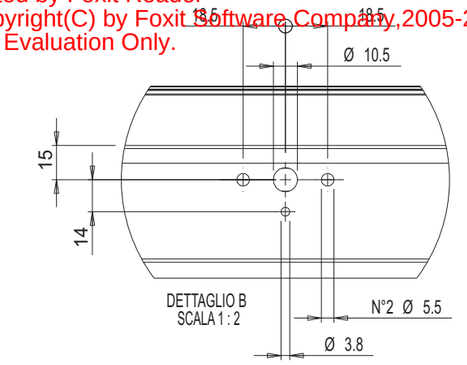

DETTAGLIO B
SCALA 1 : 2

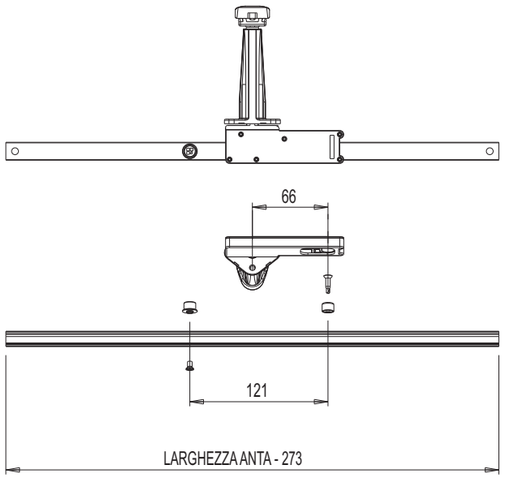

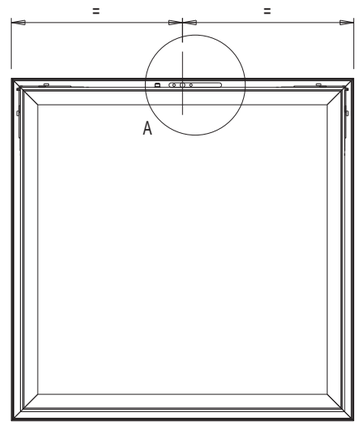

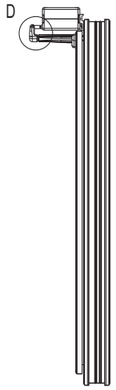

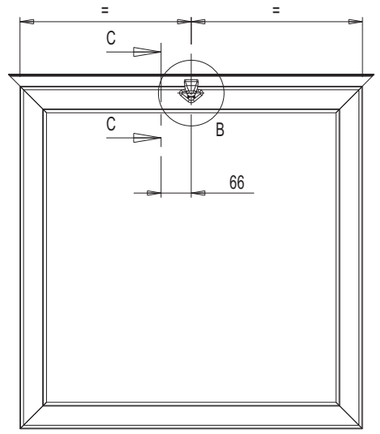

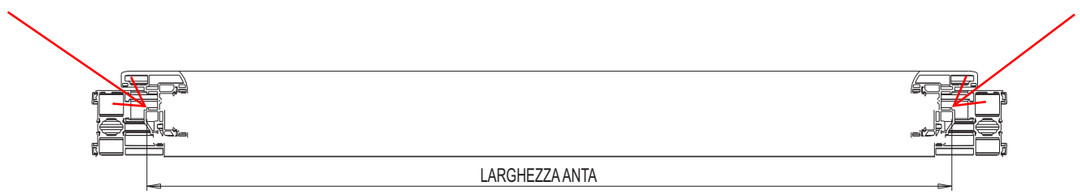

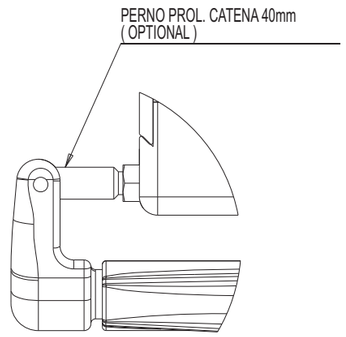

DETTAGLIO D
SCALA 1 : 1

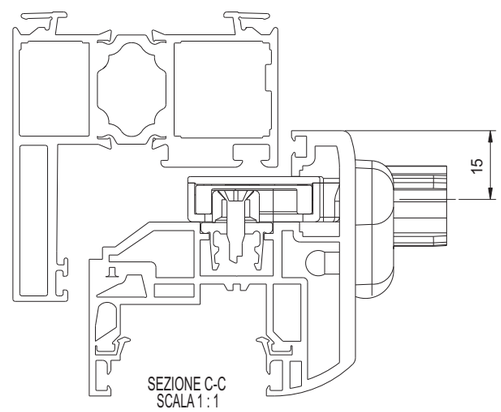
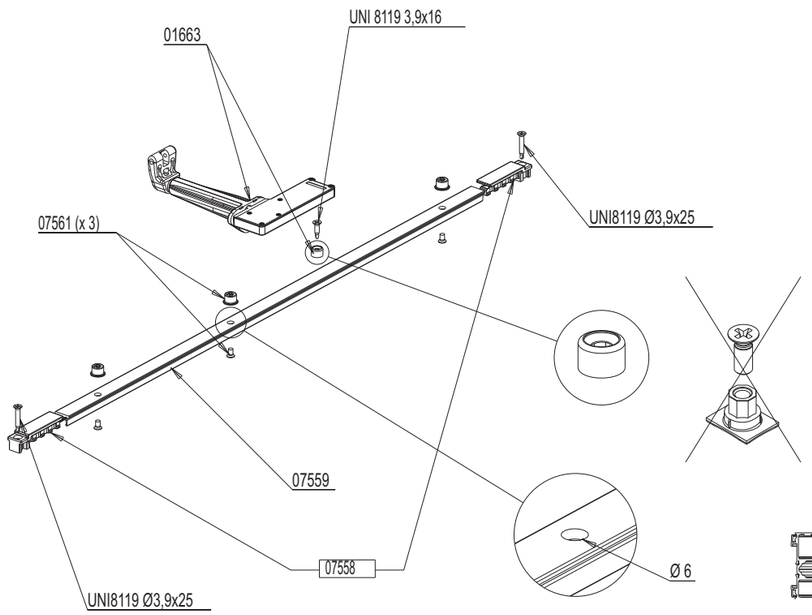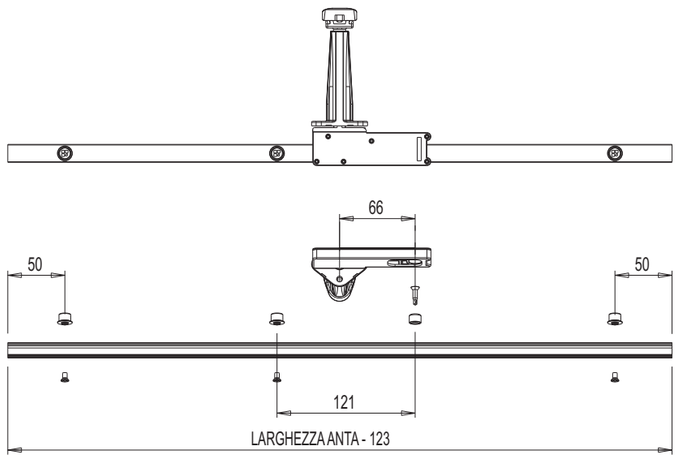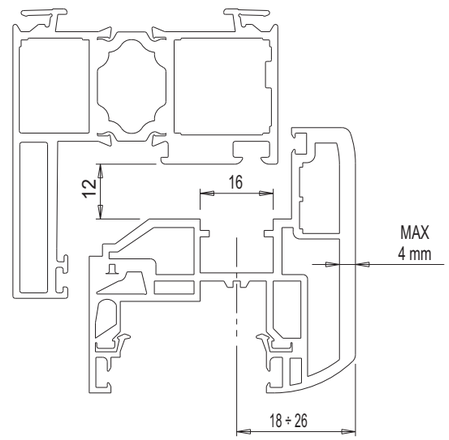
SEZIONE C-C
SCALA 1 : 1